SONOSAX SX-ST/VT MIC/LINE INPUT

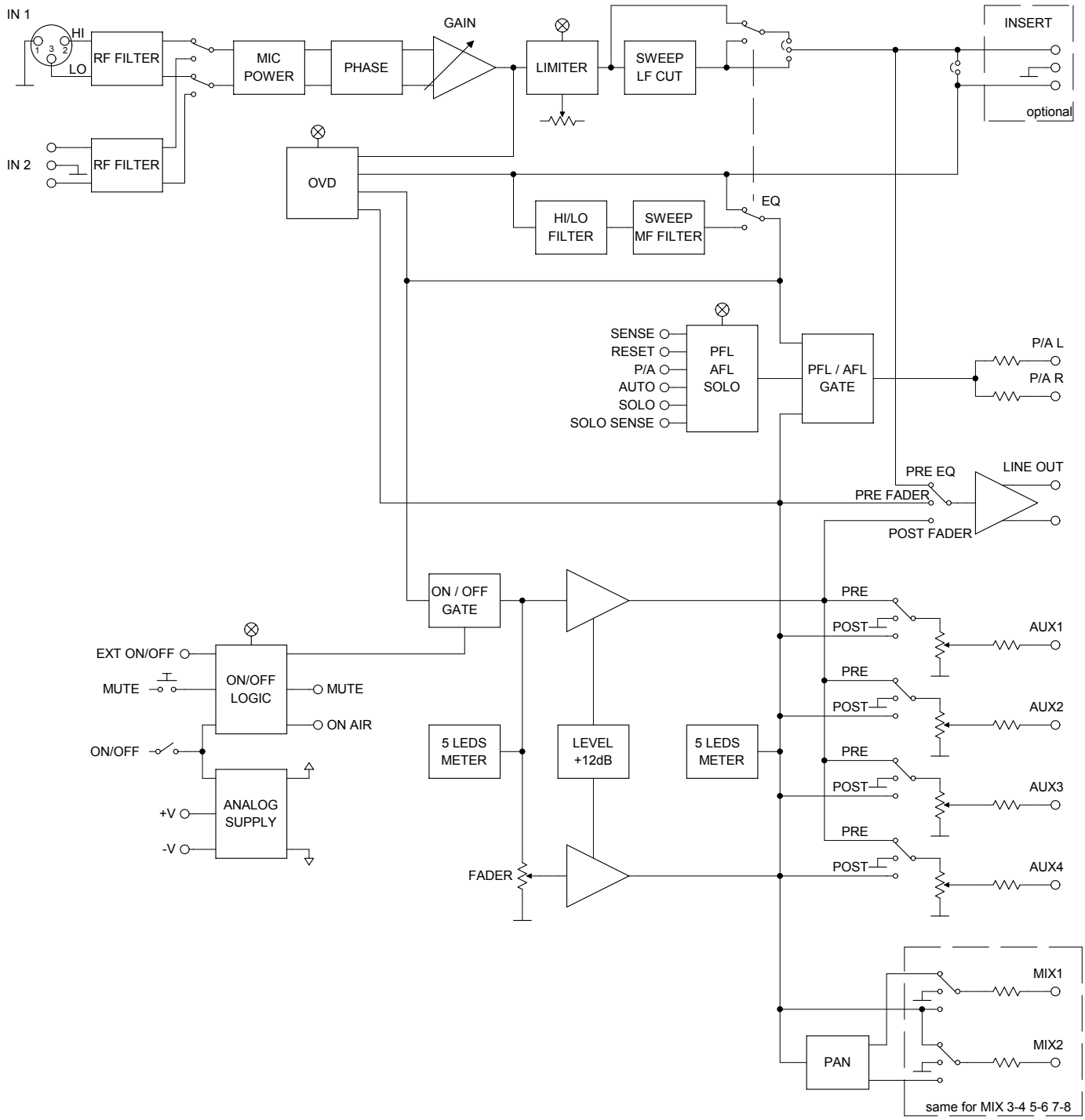

SONOSAX SAS SA Ch de la Naz 38 CH-1052 Le Mont s/Lausanne SWITZERLAND Tel +4121 651 01 01 Fax +4121 651 01 09 Copyright 2002 © SONOSAX